LA NOUVELLE VAC.50s+

ELLE ASPIRE !

L'INNOVATION EST LÀ !

Avec la nouvelle perceuse **Euroboor VAC.50 s+**, les possibilités sont infinies! Cette machine révolutionnaire est spécialement conçue pour du carottage sur des **SURFACES NON-MAGNÉTIQUES**.

Elle adhère en fait à presque toutes les surfaces lisses tels que **l'aluminium, l'acier inoxydable, les plastiques, les composites, le laiton, le bronze, le zinc, le plomb ou même le cuivre)** grâce à une technologie de vide unique. Repoussez vos limites et voyez ce que la nouvelle **VAC.50 s+** peut faire pour vous.

Équipée d'un puissant moteur avec boîte de vitesse lubrifiée à l'huile, La **VAC.50 s+** vous permet de réaliser des **perçages jusqu'au diamètre 50 mm** en utilisant moins d'énergie et ainsi vous réalisez des économies d'énergie.

Avec notre pâte de lubrification IBP.70, les performances sont encore meilleures, ce qui vous fait gagner du temps et de l'argent.

KENI® Cutting Tools
www.keni-sa.com

Échantillon gratuit inclus

EUROBOOR
FOR PROFESSIONALS BY PROFESSIONALS
www.euroboor.com

VAC.50s+

MACHINE DE CAROTTAGE SOUS-VIDE

EUROBOOR
FOR PROFESSIONALS BY PROFESSIONALS

Données techniques

	Métrique	Impérial
Coupe annulaire:		
- Acier et métaux durs	Ø 12 - 30 mm	Ø 7/16" - 1 3/16"
- Autres métaux et plastique	Ø 12 - 50 mm	Ø 7/16" - 2"
Forage hélicoïdal	Ø 1 - 23 mm	Ø 1/16" - 15/16"
Fraisage	Ø 10 - 55 mm	Ø 3/8" - 2 3/16"
Longueur	430 mm	16 15/16"
Largeur	200 mm	7 7/8"
Hauteur	442 - 590 mm	17 1/2" - 23 7/32"
Longueur de course	170 mm	6 11/16"
Poids	9,9 kg	21,8 lbs
Base Vac (l x l x h)	300 x 140 x 21 mm	11 13/16" x 5 1/2" x 13/16"
Force d'adsorption	300 kg	661 lbs
Moteur à vide (intégré)		
- Débit d'air	15 L/min	0,53 cfm
- Pression manométrique	-80 kPa	-11,6 psi
- Puissance	12 W	1 A
- Source d'alimentation	12 V	12 V
Puissance moteur	1.250 W	11,4 A
Puissance totale	1.300 W	11,8 A
Vitesse (à vide)	(I) 380 rpm (II) 690 rpm	
Vitesse (sous charge 1.250 W, 11,4 A)	(I) 235 rpm (II) 415 rpm	
Broche (Weldon)	MC3 19,05 mm	MC3 3/4"
Source d'alimentation	110-120 V / 60 Hz 220-240 V / 50-60 Hz	

* Sans cordon d'alimentation ni poignées

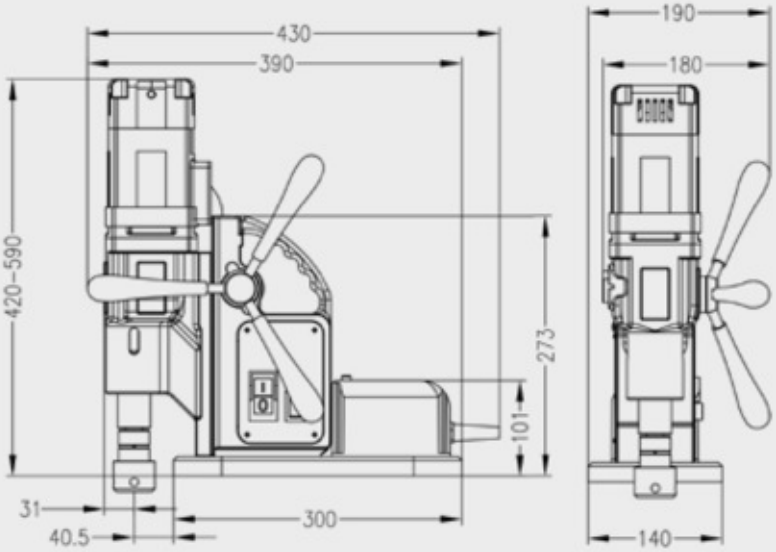

Caractéristiques

- Protection contre les surtensions
- Protection contre les fluctuations de puissance
- Vacu-Tec
- Câble moteur intégré
- Arrêt automatique
- Boîte de vitesse lubrifiée à l'huile
- Indicateur d'usure des balais de charbon
- Indicateur LED de vide

KENI® Cutting Tools

www.keni-sa.com

Euroboor travaille d'arrache-pied pour répondre aux exigences de qualité et d'intégrité. C'est pourquoi nous, en tant que la Sté. Euroboor, sommes fiers de la reconnaissance que plusieurs organisations de premier plan mondial nous ont donné:

www.euroboor.com